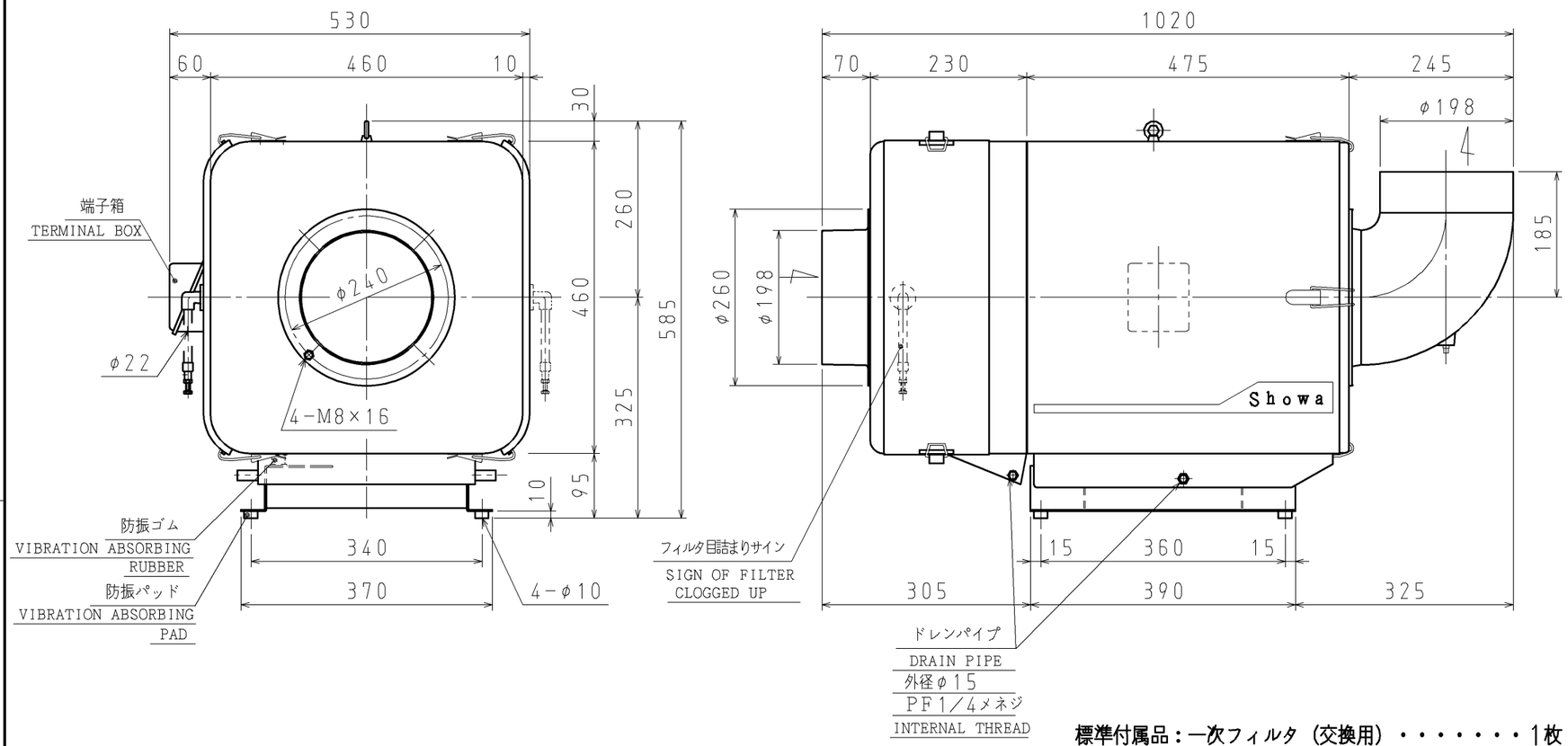

性能曲線図
PERFORMANCE CURVE

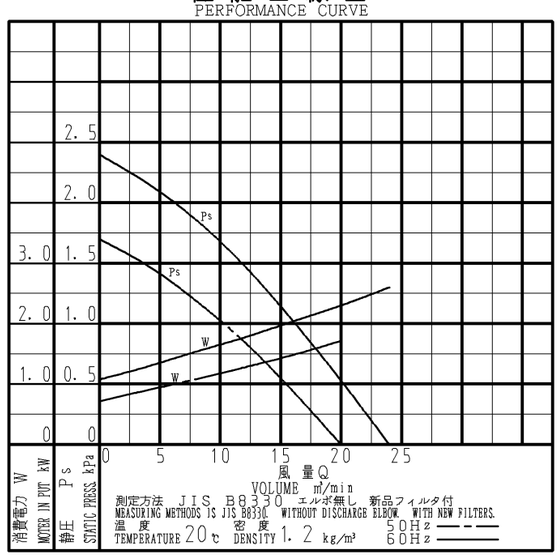

6	端子台（6P）付　端子記号（UVWAB⏚） WITH TERMINAL BED (6P)　TERMINAL MARK (UVWAB⏚)		
5	騒音値 50Hz：71dB (A) 60Hz：75dB (A) 最大風量時 吐出口側1m NOISE 50Hz:71dB (A) 60Hz:75dB (A) AT MAX VOLUME. THE MEASURING POINT AWAY 1m FROM DISCHARGE OPENING.		
4	最高吸込温度 50℃ INHARANT AIR TEMP. : MAX 50℃		
3	質量：70kg WEIGHT:70kg		
2	電動機 MOTOR	保護方式 ENCLOSURE	全閉外扇形 TOTALLY ENCLOSED FAN COOLED TYPE
		出力 OUTPUT 〔kW〕	2.2
		極数・相 POLES・PHASE	2・3
		電圧 VOLTAGE 〔V〕	200 / 200/220
		周波数 FREQUENCY 〔Hz〕	50 / 60
		電流 CURRENT 〔A〕	9.0 / 9.0/8.5
1	送風機 FAN	風量(MAX.) VOLUME 〔m³/min〕	20 / 24
		静圧(MAX.) STATIC PRESSURE 〔kPa〕	1.70 / 2.40
		回転数 SPEED 〔min⁻¹〕	2850 / 3450
		標準吸込状態 STANDARD SUCTION CONDITION	温度 TEMPERATURE 20℃ 相対湿度 HUMIDITY 65% 絶対圧力 ABSOLUTE P. 101.3kPa

仕様
SPECIFICATIONS

標準付属品：一次フィルタ（交換用）・・・・・・・・1枚
ACCESSORIES:PRIMARY FILTER (FOR REPLACEMENT) ・・・・・・1PC.
ドレンチューブ2.5m・・・・・・・2本
DRAIN TUBE (2.5m) ・・・・・・・・・・・・・・・・・・・2PCS.
ホースバンド（ドレンチューブ用）・・2個
HOSE BAND (FOR DRAIN TUBE) ・・・・・・・・・・・2PCS.
防振パッド・・・・・・・・・・・・・・4個
ANTIVIBRATION PAD・・・・・・・・・・・・・・・・・・4PCS.
ダクト相フランジ・・・・・・・・・・・1個
DUCT COMPANION FLANGE・・・・・・・・・・・・・・・1PC.
パッキン（ダクト相フランジ用）・・・1枚
PACKING (FOR DUCT COMPANION FLANGE) ・・1PC.
ボルトM8×20+ナット（ダクト相フランジ用）・・・4式
SCREW BOLT M8×20+NUT (FOR DUCT COMPANION FLANGE) ・・・4SET.
圧着端子（内1個は予備）・・・・・・7個
PRESSURE CONNECTION TERMINALS (ONE SPARE IN SEVEN) ・・・・7PCS.

誤記訂正	⚠×		
	⚠×		
	⚠×		
図歴 RECORDS		変更日 DATE	変更内容 REVISION	変更 REVISED BY

尺度 SCALE 1：8	作成 DRAW	Y. TAKENAKA
	確認 CONFIRM	M. TANAKA
	承認 APPROVE	M. TANAKA
昭和電機株式会社 大東工場 SHOWA DENKI CO., LTD DAITO FACTORY		

作成日 DATE	2006.11.24 NOVEMBER 24, 2006
品名 TYPE	CRD-2200R
図名 TITLE	外形寸法図 EXTERNAL DIMENSIONS
図番 DRAWING NO.	CR3801-0